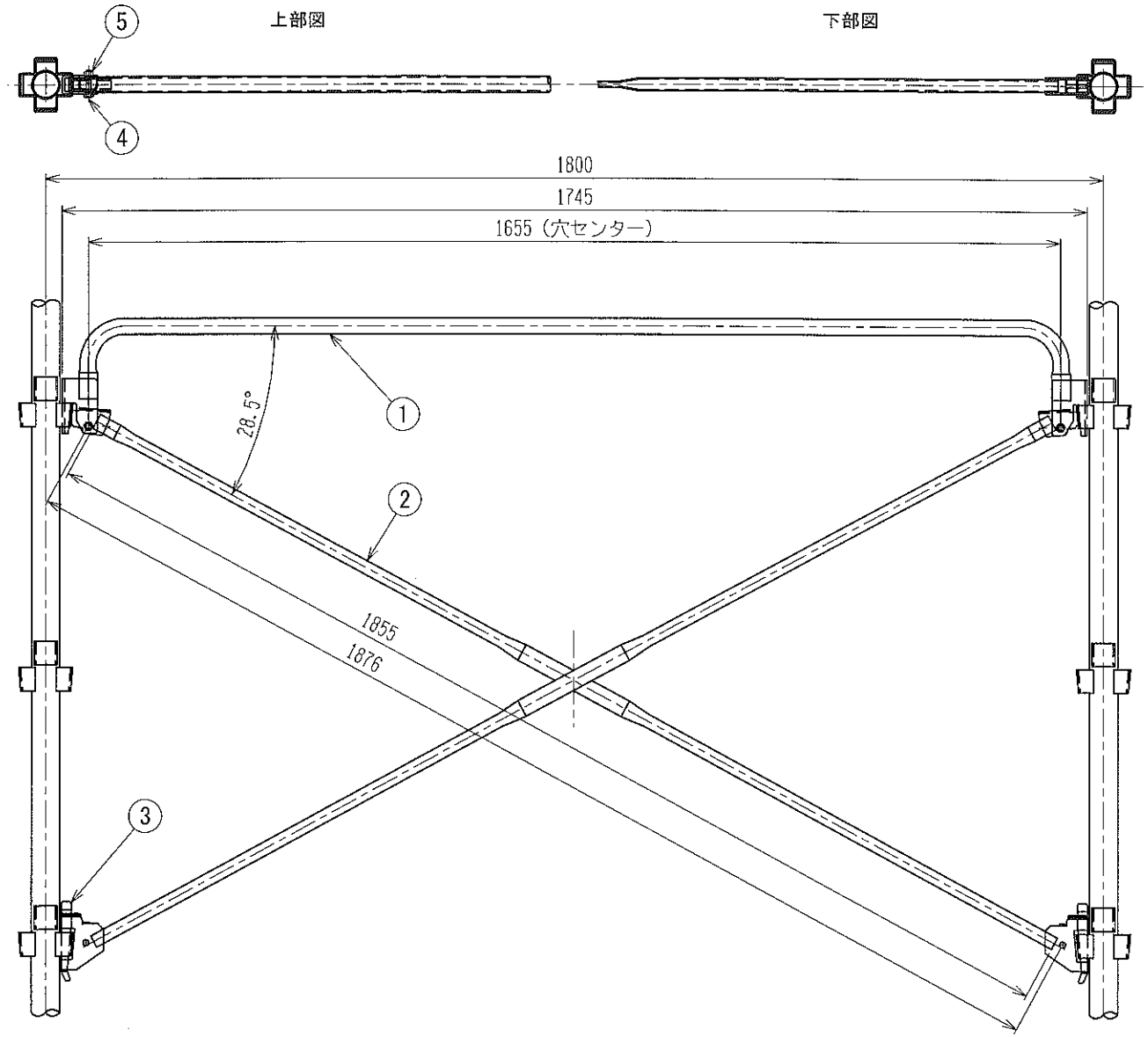

KRH GROUP	特記事項				承認	設計 Aoyama	数量		材質	別記	名称	KRHシステム Aタイプ 新規モデル 先行手摺(内側仕様)
							個数	R L	寸法			
					検図	製図 Aoyama	尺度	1/8 A3	表面処理	溶融亜鉛メッキ	部品名	KSXNⅡ-18W A'ssy
							図面作成 2021年6月10日			馥ジャパン株式会社	図番	
		記号	変更日	変更理由	変更者							