A3

供給電源	1φ2W（単2）
給　水	給湯側：PJ1/2
2ヶ所	給水側：PJ1/2
排　水	VU50

No	品　名	数	材　質	仕　様
1	パネル大	2	FRP,PS	サンドイッチパネル
2	パネル小	2	FRP,PS	サンドイッチパネル
3	パネル枠	24	アルミ	
4	ドアーパネル	1	FRP,PS	サンドイッチパネル
5	防水パン	1	FRP	
6	屋　根	1	FRP	採光仕様
7	混合水栓	1	－	シャワー付き
8	照　明	1	PC	防湿白熱灯
9	鏡	1	アクリル	W200×H300
10	タオル掛け	1	ステンレス	
11	ドアー取手	1	ステンレス	
12	運搬用取手	4	ステンレス	
13	丁　番	2	ステンレス	
14	通気口キャップ	2	PP	
15	排水トラップ	1	ABS	
16	吊り金具	4	鋼板（亜鉛めっき）	
17	シャワーカーテン	1	PVC	900×1710
18	カーテンパイプ	1	ステンレス	φ19×785
19	アンカーボルト	4	スチール（亜鉛めっき）	M8×190（オプション）
20	アンカー金具	4	スチール（亜鉛めっき）	オプション
			重　量	約69 kg

※注記
- 当製品は完全防水仕様ではありません。
- 給湯器、取付金具は付属しておりません。
- 凍結の恐れのある地域では、凍結防止策を施してください。

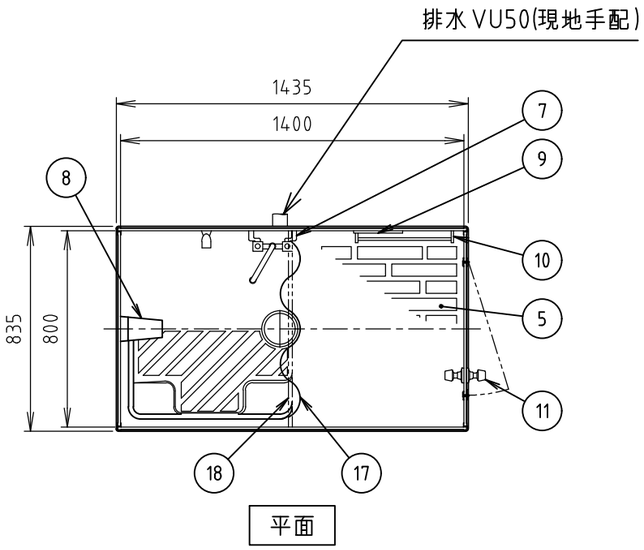

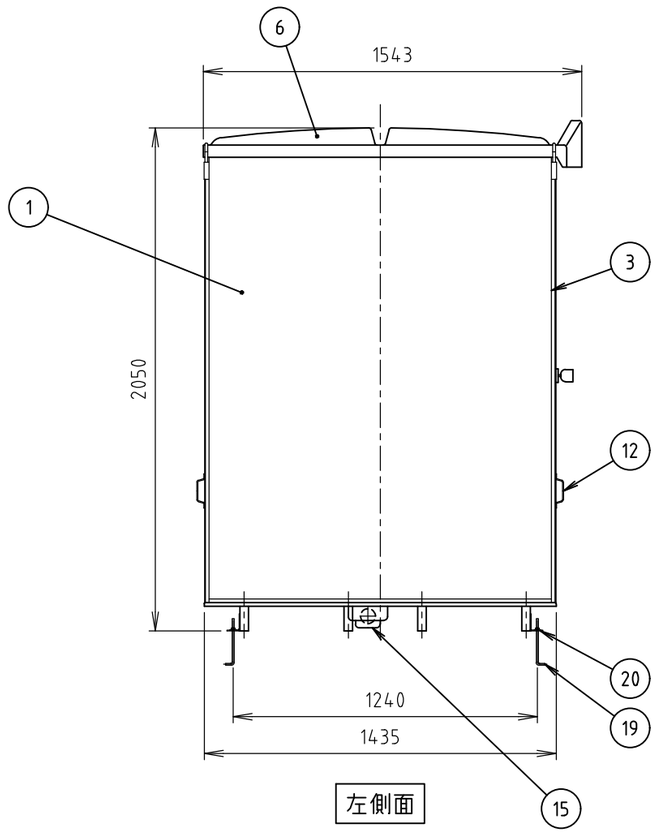

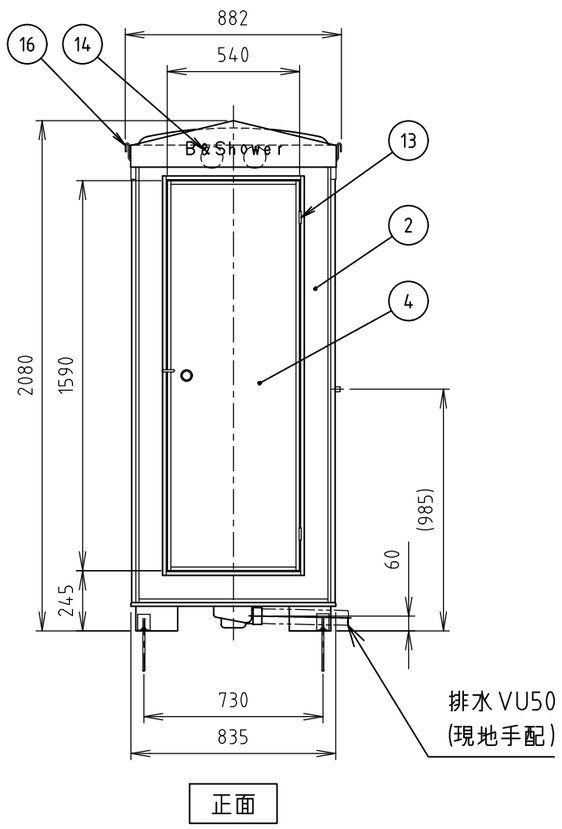

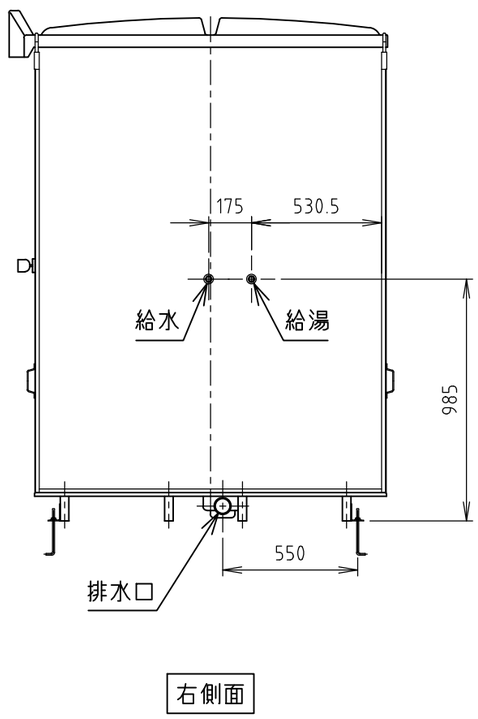

Hamanetsu

商品コード	1286300	管理番号	FS220SA00103			お客様確認
機　種	FS2-20S	作 成 日	2022 0930	尺 度	1:25	年　月　日
名　称	屋外風呂シャワーユニット					