A3

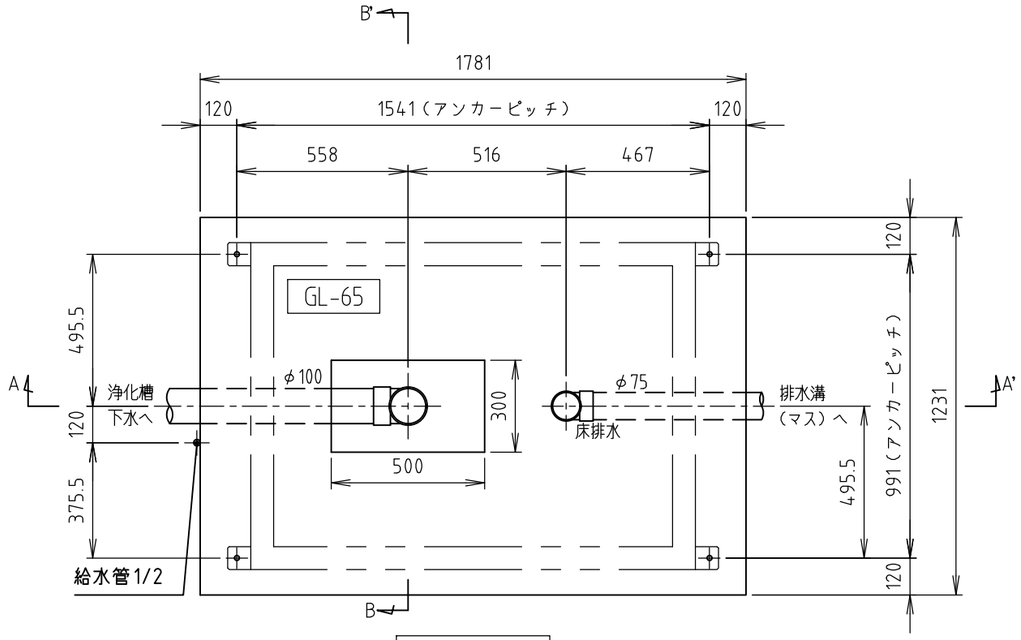


基礎平面図

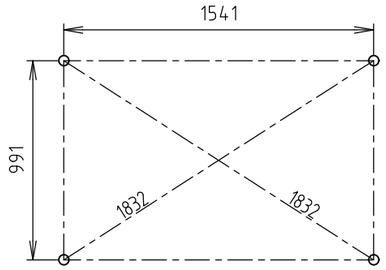


アンカープラン

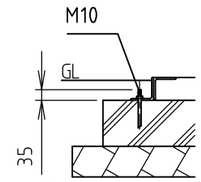


後施工の場合はケミカルアンカーをご使用ください。

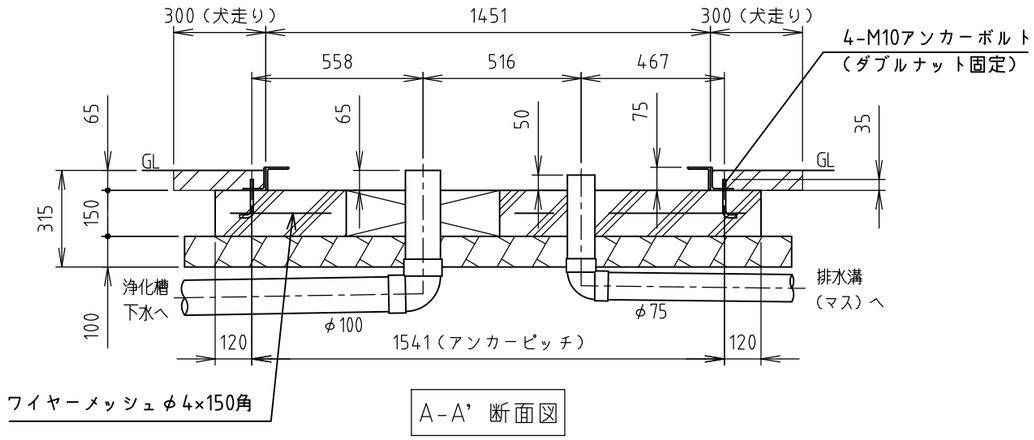


A-A' 断面図

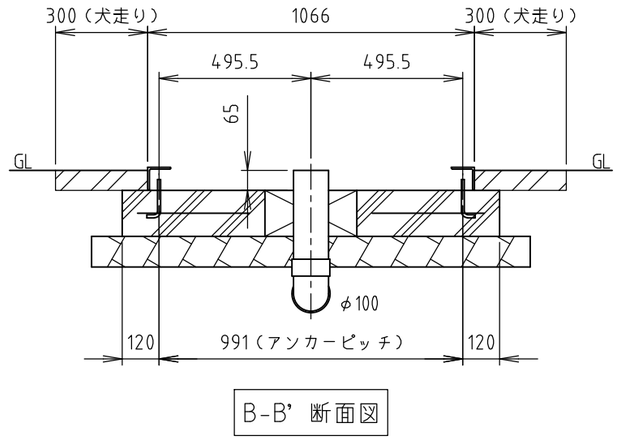


B-B' 断面図

※ 本図は参考基礎図になります。実際の施工においては、現場に合わせて施工方法を検討してください。
※ 基礎外で排水溝（マス）を設けてください。
※ 排水勾配は1/100以上になるように施工してください。
※ アンカーボルトの位置を確認して下さい。
※ アンカーボルトを後施工する場合は、ケミカルアンカーを使用してください。
※ 箱抜きを行って下さい。据付時に配管接続が困難になります。
※ 排水はVU管を使用して下さい。（＊VP100は使用できません。）
※ トイレユニット固定後、土間、犬走りを施工してください。
※ アンカーボルトは付属していません。現場で手配してください。
※ 床排水の側溝排水が困難な場合、臭気対策としてトラップなどを設けて汚水配管に接続してください。

| 材料仕様 | |
|---|---|
| コンクリート強度 | Fc = 21 N/mm² |
| 砕石地業 | RC-40 |
| 鉄筋 | 溶接金網 φ4-150角 |
| その他 | |

Hamanetsu

| 機種 | TU-EP1W | 管理番号 | EP1WK00102 | | | お客様確認 |
|---|---|---|---|---|---|---|
| 名称 | 参考基礎図 | 作成日 | 2022 0927 | 尺度 | 1:20 | 年 月 日 |