御客様提出図面

出図
2012/01/20
平和技研株式会社
開発部

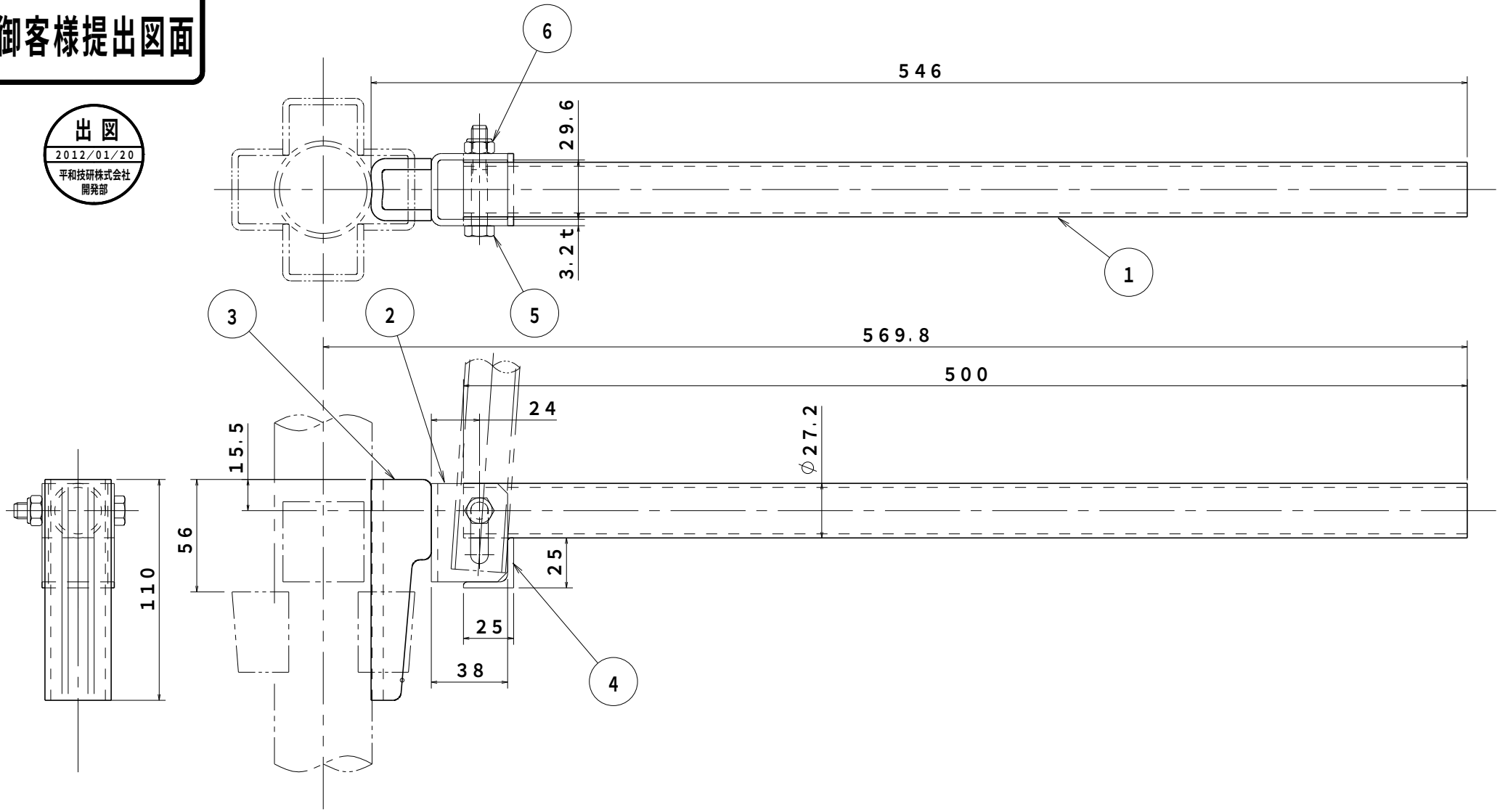

部番	部品名称	数量	材質・規格・サイズ	部品図番
⑥	六角Uナット	1		
⑤	六角ボルト	1		
④	水平指示材	1		
③	5.5t コ型クサビ	1		HGK-JH-B01
②	コ型ブラケット	1		HGK-HBB-B01
①	パイプ管	1		HGK-HBB-B01

御客様承認印			承認	検図	設計	製図	品名				
						西本	進入防止ブラケット（A）			平和技研株式会社	
			版		尺度		表面処理	製品単重	入数	製品コード	図番
	改版日付	改版履歴	2010/07/02		1/2 (A3)		溶融亜鉛メッキ	kg		HB-600G	HGK-HB-600G-00